Century

FLORA

MESAS DE JANTAR

DINING TABLES | MESAS DE COMEDOR

Century

FLORA

MESAS DE JANTAR

DINING TABLES | MESAS DE COMEDOR

Century

FLORA

MESAS DE JANTAR

DINING TABLES | MESAS DE COMEDOR

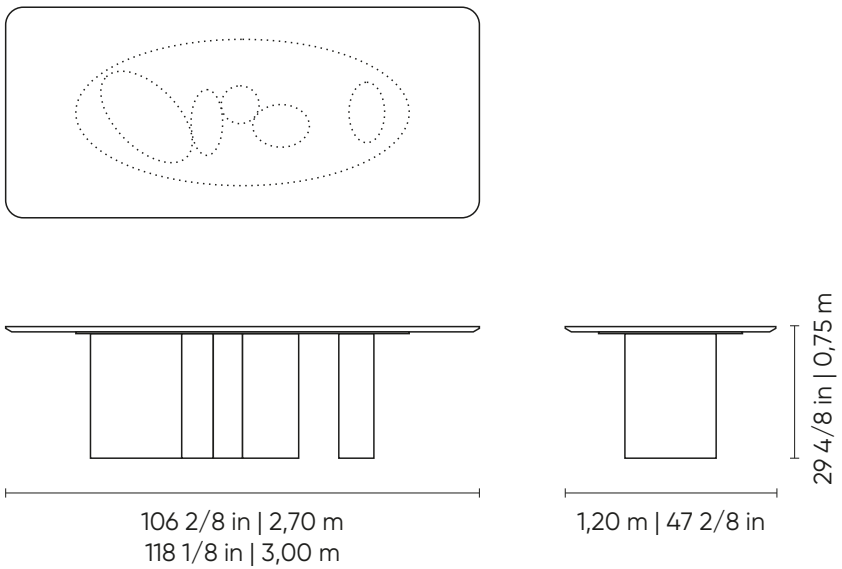

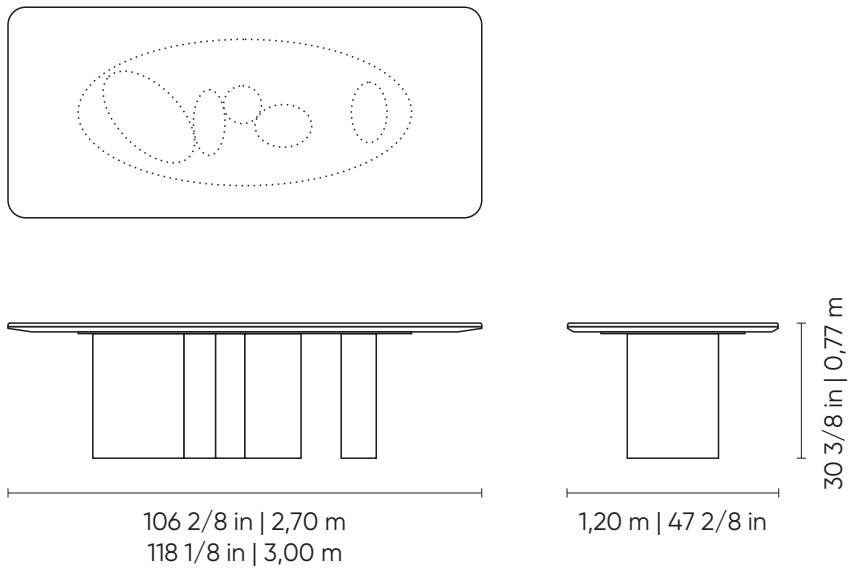

Century

FLORA

DESIGN PADRÃO
STANDARD DESIGN | DISEÑO ESTÁNDAR

FORMATO DO TAMPO
TOP SHAPES | FORMAS SUPERIORES

RETANGULAR 150MM
RECTANGULAR 150MM
RECTANGULAR 150MM

BORDAS INFERIORES
UNDERTOP BORDERS | BORDES INFERIORES

CHANFRO 60°
CHAMFER 60°
CHAFLÁN 60°

BORDAS DE PEDRA
STONE BORDERS | BORDES DE PIEDRA

DEMI BULLNOSE

OPÇÕES DE PEDIDO ESPECIAL
SPECIAL ORDER OPTIONS | OPCIONES DE PEDIDO ESPECIAL

FORMATO DO TAMPO
TOP SHAPES | FORMAS SUPERIORES

ORGÂNICO
ORGANIC
ORGÁNICO

Acabamentos do tampo:
Laminado, laminado especial e laminado laqueado, laca, vidro pintado/fosco, espelho, mármore ou mármore levigado.

Acabamentos da base:
Laminado, laminado especial e laminado laqueado, laca e recouro.

Medidas podem apresentar leves variações. Nos reservamos o direito de efetuar alterações sem consulta prévia.

Top finishes:
Laminate, special laminate, and lacquered laminate, lacquer, painted/frosted glass, mirror, marble and honed marble.

Bases finishes:
Laminate, special laminate, and lacquered laminate, lacquer and reconstituted leather.

Measures may vary slightly. We reserve the right to make changes without prior consultation.

Alguns acabamentos são resultados de um processo artesanal e podem apresentar variações de tonalidades e textura.

Some finishes are the result of a handcrafted process and may show variations in color and texture.

Algunos acabados son el resultado de un proceso artesanal y pueden presentar variaciones en tonalidades y textura.

Acabados de la tapa:
Laminado, laminado especial y laminado laqueado, laca, vidrio pintado/escarchado, espejo, piedra, mármol y mármol alisado.

Acabados de las bases:
Laminado, laminado especial y laminado laqueado, laca o cuero reconstituido.

Las medidas pueden variar un poco. Nos reservamos el derecho de realizar cambios sin previa consulta.

Century